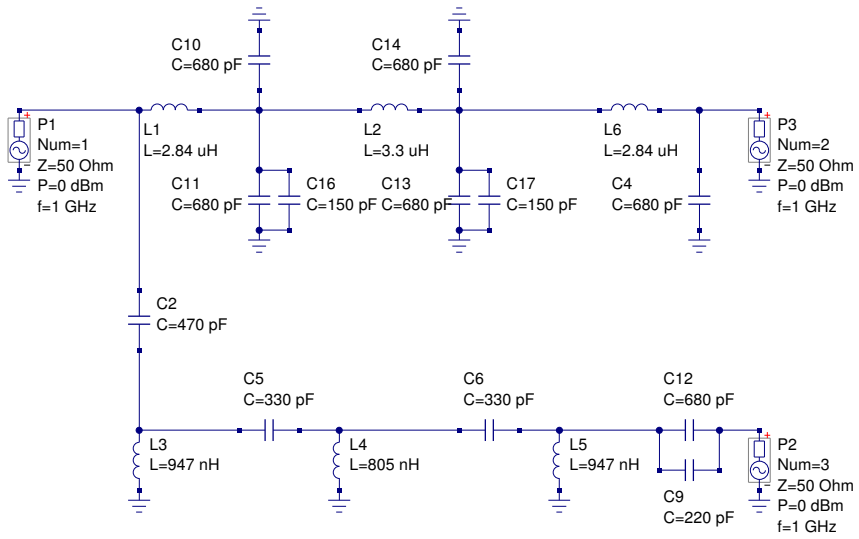

S-Parameter Simulation

SP1
Type=lin
Start=1 MHz
Stop=15 MHz
Points=3000

Gleichung

Eqn1
S31_dB=dB(S[3,1])
S21_dB=dB(S[2,1])
S11_dB=dB(S[1,1])

Splitfilter 4MHz	
Gezeichnet von: A.Lindenau DL4JAL	
Datum: 16.10.2010	Revision: